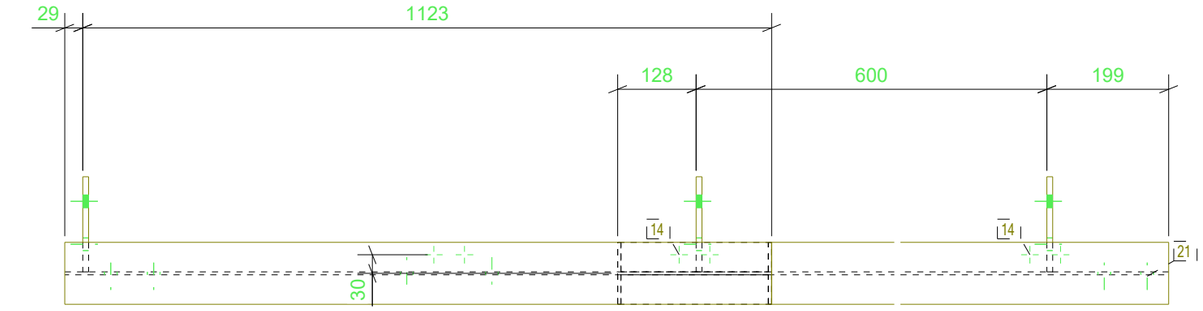

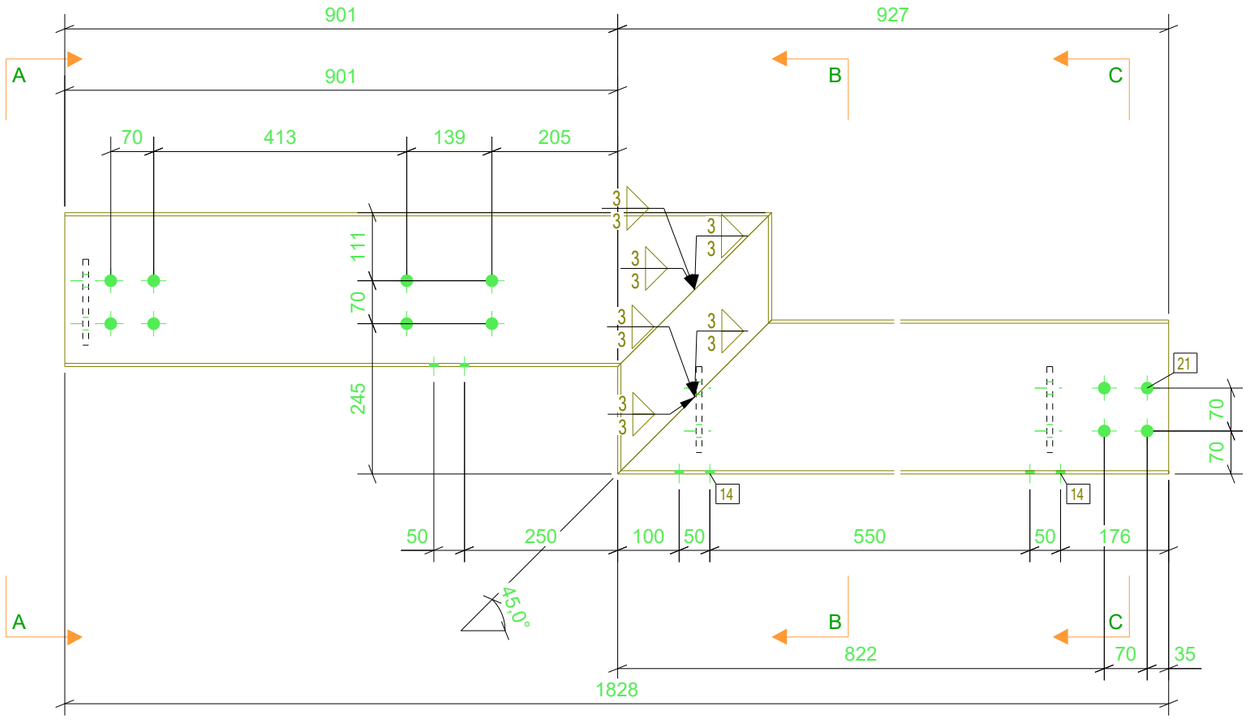

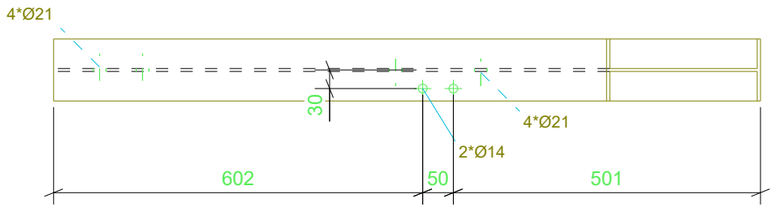

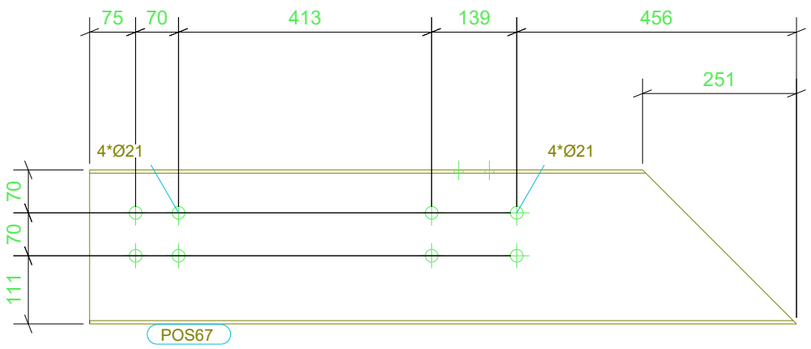

LISTA DE MATERIAL

POS	QTD	DESCRIÇÃO	COMP.(mm)	MATERIAL	PESO (kgf)		SUP. (m2)	NOTAS
					UNIT.	TOTAL		
LG15	1	LONGARINA			50.3	50.3	2.4	
POS20	3	CH10X140	154	A36	1.6	4.9	0.0	
POS67	1	W250X17.9	1152	A572-GR.50	20.9	20.9	1.0	
POS69	1	W250X17.9	926	A572-GR.50	16.8	16.8	0.8	
POS70	1	W250X17.9	426	A572-GR.50	7.7	7.7	0.4	

PESO TOTAL = 50.3kg | SUPERFÍCIE A TRATAR: 2.4 m²

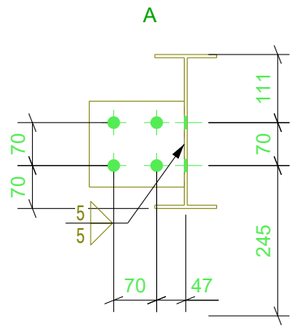

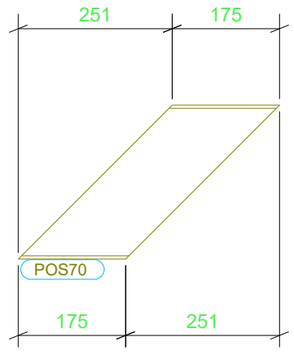

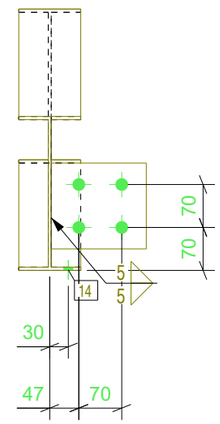

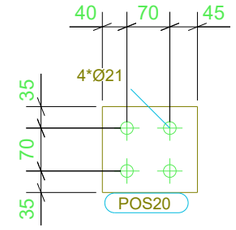

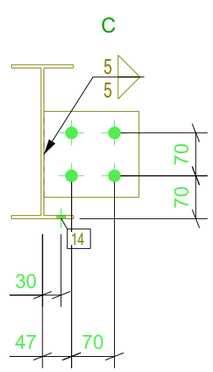

REV.	DESCRIÇÃO	DATA	EXEC.	VERIF.	APROV.

TRIBUNAL DE CONTAS DO ESTADO DE GOIÁS
GOIANIA-GO
-

FERENGE Soluções em Estruturas Metálicas

TITULO	LONGARINAS		
CONTRATO	SEDE DO TCE		
ENGENHEIRO RESP.	PAULO S.	ENVIADO	
Nº CONTRATO	PR21-09-20-392-R02	ESCALA 1:10	DIM. PRANCHA 420x297
DESENHO	[LG.15]	Nº REVISAO	